ZAWÓR KULOWY DO SPAWANIA DOCZOŁOWEGO

Typ BBW231 | 1/4" – 4" | PN63

GTM PROCESS VALVES

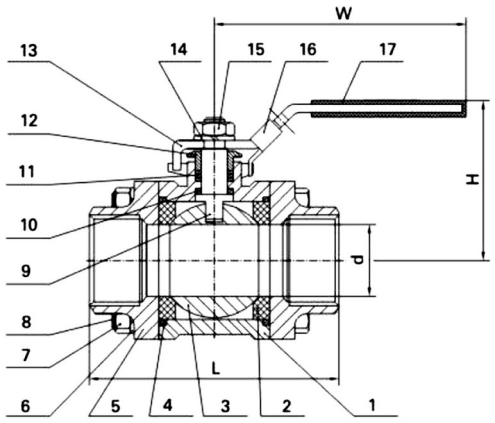

Parametry techniczne

Wielkość	1/4" – 4" (DN8 – DN100)
Ciśnienie nominalne	PN63
Maks. ciśnienie robocze	63 bar (zależnie od temperatury – tabela)
Temperatura pracy	–25...+180 °C
Przyłącze	końcówki do spawania doczołowego (BW)
Konstrukcja	korpus 3-częściowy, pełny przelot
Uszczelnienie kuli	R-PTFE (15% włókna szklanego)
Media	woda, sprężone powietrze, oleje, media neutralne

Cechy

- Korpus i końcówki ze staliwa węglowego A216 WCB, kula i trzpień AISI 304
- Pełny przelot – minimalne opory przepływu
- Siedziska R-PTFE – szczelne odcięcie i niski moment obrotowy
- Konstrukcja 3-częściowa – po odkręceniu śrub korpus z kulą można wyjąć bez wycinania wspawanych końcówek
- Rączka z blokadą położenia

Materiały

Nr	Część	Materiał
1	Korpus	staliwo węglowe A216 WCB
2	Siedzisko	R-PTFE (15% włókna szklanego)
3	Kula	stal nierdzewna AISI 304
4	Uszczelnienie korpusu	PTFE
5	Końcówka	staliwo węglowe A216 WCB
6	Podkładka sprężysta	stal nierdzewna AISI 304
7	Nakrętka	stal nierdzewna AISI 304
8	Śruba	stal nierdzewna AISI 304
9	Trzpień	stal nierdzewna AISI 304
10	Uszczelnienie	PTFE
11	Uszczelnienie trzpienia	PTFE
12	Nakrętka	stal nierdzewna AISI 304
13	Rączka	stal nierdzewna AISI 304
14	Podkładka sprężysta	stal nierdzewna AISI 304
15	Nakrętka	stal nierdzewna AISI 304
16	Blokada rączki	stal nierdzewna AISI 304
17	Pokrycie rączki	tworzywo sztuczne

Opis

Zawór kulowy 3-częściowy z końcówkami do spawania doczołowego (BW) przeznaczony do odcinania przepływu cieczy i gazów. Korpus i końcówki wykonane są ze staliwa węglowego A216 WCB, a kula i trzpień ze stali nierdzewnej AISI 304; zawór przeznaczony jest do instalacji wodnych, sprężonego powietrza, olejów i mediów neutralnych. Siedziska z R-PTFE wzmocnionego włóknem szklanym zapewniają szczelne zamknięcie przy niskim momencie obrotowym; dopuszczalne ciśnienie zależy od wielkości zaworu i temperatury medium.

Wymiary i masa

Wielkość	DN	d [mm]	L [mm]	H [mm]	W [mm]	Moment [Nm]	Masa [kg]
1/4"	8	11	48	51	105	4	0,35
3/8"	10	12,5	48	51	105	4	0,34
1/2"	15	15	54	53	118	5	0,39
3/4"	20	20	73	60	118	8	0,73
1"	25	25	80	75	150	10	1,10
1¼"	32	32	90	80	150	14	1,60
1½"	40	38	102	88	182	18	2,52
2"	50	50	118	95	182	25	3,32
2½"	65	65	151	121	254	48	6,50
3"	80	76	182	135	254	75	11,00
4"	100	94	218	158	285	110	19,20

Dopuszczalne ciśnienie robocze [bar] w zależności od temperatury

T [°C]	–25...+20	38	80	100	120	150	180
1/4" – 1"	63	63	63	52	42	27	11
1¼" – 1½"	63	63	49	41	34	22	10
2" – 4"	63	57	43	36	30	20	9

Zastrzegamy sobie prawo do wprowadzania zmian technicznych bez powiadomienia.