ZAWÓR ZWROTNY KULOWY GWINTOWANY

Typ BCT112 | G 1" – 3" | PN16

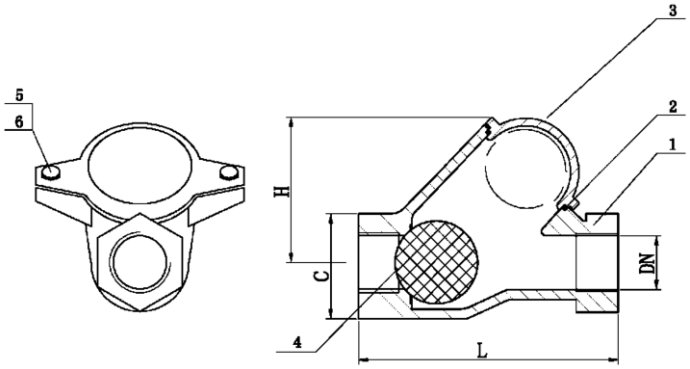

Materiały

Nr	Część	Materiał
1	Korpus	Żeliwo sferoidalne EN-GJS-400
2	Uszczelka	NBR
3	Pokrywa	Żeliwo sferoidalne EN-GJS-400
4	Kula	NBR
5	Śruba	A2-70
6	Nakrętka	A2-70

Parametry techniczne

Średnica nominalna	G 1" – 3" (DN25 – DN80)
Ciśnienie nominalne	PN16
Temperatura pracy	0…+80 °C
Przyłącza	gwint wewnętrzny BSP
Ciśnienie próbne	2,4 / 1,76 MPa (korpus / gniazdo)
Badania / zgodność	PN-EN 12266-1, PN-EN 10204, PED 2014/68/UE

Cechy

- Kula NBR – odporność na typowe zanieczyszczenia
- Korpus: żeliwo sferoidalne EN-GJS-400, powłoka epoksydowa
- Uszczelnienie: kula NBR
- Gwint wewnętrzny BSP

Opis

Zawór zwrotny kulowy gwintowany PN16 samoczynnie zabezpiecza rurociąg, pompę lub urządzenie przed przepływem zwrotnym medium. Przeznaczony jest do wody, powietrza i innych neutralnych mediów ciekłych i gazowych w temperaturze od 0 do +80 °C. Kula unoszona przez przepływ odsłania przelot, a po jego zaniku opada na gniazdo; zawór montuje się na rurociągach poziomych lub pionowych z przepływem w górę. Korpus: żeliwo sferoidalne EN-GJS-400, powłoka epoksydowa; uszczelnienie: kula NBR.

Wymiary i masa

G	DN	L [mm]	C [mm]	H [mm]	Masa [kg]
1"	25	125	47	22	1,5
1¼"	32	132	59	22	1,9
1½"	40	145	70	22	2,8
2"	50	174	82	22	4,3
2½"	65	200	106	22	6,0
3"	80	243	132	22	12,0

Zastrzegamy sobie prawo do wprowadzania zmian technicznych bez powiadomienia.