ZAWÓR KULOWY GWINTOWANY 1-CZĘŚCIOWY

Typ BTB111 | 1/4" – 4" | PN63

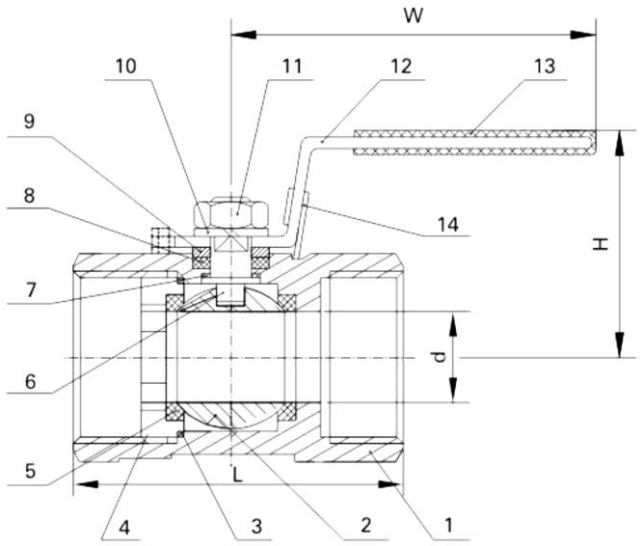

Parametry techniczne

Wielkość	1/4" – 4" (DN8 – DN100)
Ciśnienie nominalne	PN63
Maks. ciśnienie robocze	63 / 55 bar (tabela)
Temperatura pracy	–25…+180 °C
Przyłącze	gwint wewnętrzny BSP
Konstrukcja	korpus 1-częściowy, przelot zredukowany
Uszczelnienie kuli	R-PTFE
Media	woda, sprężone powietrze, media chemiczne i petrochemiczne

Materiały

Nr	Część	Materiał
1	Korpus	staliwo kwasoodporne CF8M
2	Kula	stal kwasoodporna AISI 316
3	Uszczelka korpusu	PTFE
4	Końcówka	staliwo kwasoodporne CF8M
5	Siedzisko kuli	R-PTFE
6	Trzpień	stal kwasoodporna AISI 316
7	Podkładka oporowa	PTFE
8	Uszczelka trzpienia	PTFE
9	Podkładka	stal nierdzewna AISI 304
10	Podkładka sprężysta	stal nierdzewna AISI 304
11	Nakrętka	stal nierdzewna AISI 304
12	Rączka	stal nierdzewna AISI 304
13	Osłona rączki	tworzywo sztuczne
14	Blokada	stal nierdzewna AISI 304

Cechy

- Korpus i końcówka ze staliwa kwasoodpornego CF8M, kula i trzpień AISI 316
- Zwarta, ekonomiczna konstrukcja 1-częściowa
- Siedziska R-PTFE – szczelne odcięcie i niski moment obrotowy
- Trzpień zabezpieczony przed wydmuchem
- Rączka z blokadą położenia

Opis

Zawór kulowy 1-częściowy z gwintem wewnętrznym BSP i przelotem zredukowanym, przeznaczony do odcinania przepływu cieczy i gazów w instalacjach wodnych, sprężonego powietrza, chemicznych i petrochemicznych, w temperaturze od –25 °C do +180 °C. Korpus i końcówka wykonane są ze staliwa kwasoodpornego CF8M (1.4408), a kula i trzpień ze stali kwasoodpornej AISI 316, co zapewnia odporność na korozję. Siedziska z R-PTFE zapewniają szczelne zamknięcie przy niskim momencie obrotowym, a trzpień montowany od wnętrza korpusu jest zabezpieczony przed wydmuchem. Dopuszczalne ciśnienie zależy od wielkości zaworu i temperatury medium.

Wymiary i masa

Wielkość	DN	d [mm]	L [mm]	H [mm]	W [mm]	Moment [Nm]	Masa [kg]
1/4"	8	5	40	32	68	4	0,06
3/8"	10	7	45	33	68	4	0,09
1/2"	15	9,5	56	42	95	6	0,15
3/4"	20	12,5	59	45	95	6	0,22
1"	25	15	71	55	99	8	0,36
1¼"	32	20	76	58	106	10	0,55

Wielkość	DN	d [mm]	L [mm]	H [mm]	W [mm]	Moment [Nm]	Masa [kg]
1½"	40	25	84	67	128	14	0,86
2"	50	32	99	74	130	18	1,29
2½"	65	38	120	80	154	35	1,98
3"	80	50	140	100	191	58	3,60
4"	100	65	170	129	246	93	7,47

Dopuszczalne ciśnienie robocze [bar] w zależności od temperatury

T [°C]	–25…+38	80	100	120	150	180
1/4" – 1¼"	63	46	39	31	19	7
1½" – 4"	55	41	34	27	17	7

Zastrzegamy sobie prawo do wprowadzania zmian technicznych bez powiadomienia.