ZAWÓR KULOWY GWINTOWANY 2-CZĘŚCIOWY

Typ BTB121 | 1/4" – 4" | PN63

GTM PROCESS VALVES

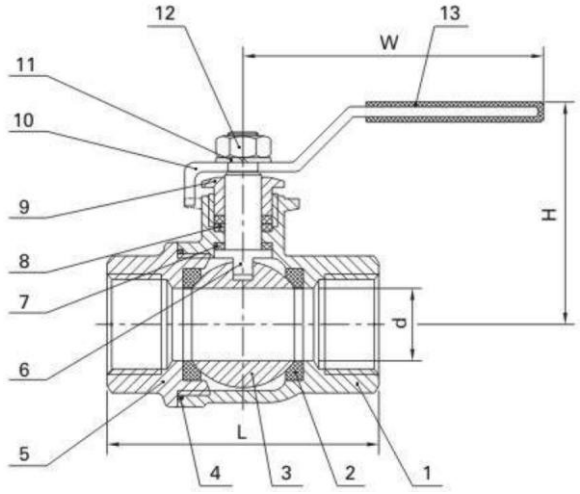

Parametry techniczne

Wielkość	1/4" – 4" (DN8 – DN100)
Ciśnienie nominalne	PN63
Maks. ciśnienie robocze	63 bar (zależnie od temperatury – tabela)
Temperatura pracy	–25…+180 °C
Przyłącze	gwint wewnętrzny BSP
Konstrukcja	korpus 2-częściowy, pełny przelot
Uszczelnienie kuli	R-PTFE (15% włókna szklanego)
Media	woda, sprężone powietrze, media chemiczne i petrochemiczne

Materiały

Nr	Część	Materiał
1	Korpus	staliwo kwasoodporne CF8M (1.4408)
2	Siedzisko	R-PTFE (15% włókna szklanego)
3	Kula	stal kwasoodporna AISI 316
4	Uszczelnienie korpusu	PTFE
5	Końcówka	staliwo kwasoodporne CF8M (1.4408)
6	Trzpień	stal kwasoodporna AISI 316
7	Uszczelnienie	PTFE
8	Uszczelnienie trzpienia	PTFE
9	Nakrętka	stal nierdzewna AISI 304
10	Rączka	stal nierdzewna AISI 304
11	Podkładka sprężysta	stal nierdzewna AISI 304
12	Nakrętka	stal nierdzewna AISI 304
13	Pokrycie rączki	tworzywo sztuczne

Cechy

- Korpus i końcówki ze staliwa kwasoodpornego CF8M, kula i trzpień AISI 316
- Pełny przelot – minimalne opory przepływu
- Siedziska R-PTFE – szczelne odcięcie i niski moment obrotowy
- Zwarta konstrukcja 2-częściowa
- Rączka z blokadą położenia

Opis

Zawór kulowy 2-częściowy z gwintem wewnętrznym BSP przeznaczony do odcinania przepływu cieczy i gazów. Korpus wykonany jest ze staliwa kwasoodpornego CF8M, a kula i trzpień ze stali kwasoodpornej AISI 316, co zapewnia odporność na korozję w instalacjach chemicznych, petrochemicznych, wodnych i sprężonego powietrza. Siedziska z R-PTFE wzmocnionego włóknem szklanym zapewniają szczelne zamknięcie przy niskim momencie obrotowym; dopuszczalne ciśnienie zależy od wielkości zaworu i temperatury medium.

Wymiary i masa

Wielkość	DN	d [mm]	L [mm]	H [mm]	W [mm]	Moment [Nm]	Masa [kg]
1/4"	8	11,5	50	52	95	4	0,16
3/8"	10	12,5	50	52	95	4	0,17
1/2"	15	15	55	53	100	5	0,22
3/4"	20	20	65	61	110	8	0,34
1"	25	25	75	70	115	10	0,50
1¼"	32	32	85	80	130	14	0,84

Wielkość	DN	d [mm]	L [mm]	H [mm]	W [mm]	Moment [Nm]	Masa [kg]
1½"	40	38	95	80	155	18	1,22
2"	50	50	110	93	171	25	1,96
2½"	65	65	145	117	243	48	4,25
3"	80	76	165	131	243	75	6,21
4"	100	94	208	167	274	110	11,10

Dopuszczalne ciśnienie robocze [bar] w zależności od temperatury

T [°C]	–25…+20	38	80	100	120	150	180
1/4" – 1"	63	63	63	52	42	27	11
1¼" – 1½"	63	63	49	41	34	22	10
2" – 4"	63	57	43	36	30	20	9

Zastrzegamy sobie prawo do wprowadzania zmian technicznych bez powiadomienia.