ZAWÓR KULOWY GWINTOWANY 3-CZĘŚCIOWY

Typ BTB131 | 1/4" – 4" | PN63

GTM PROCESS VALVES

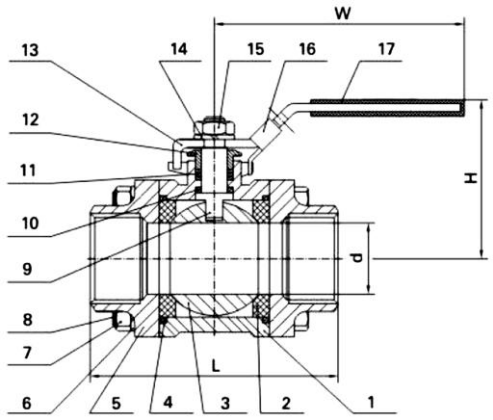

Parametry techniczne

Wielkość	1/4" – 4" (DN8 – DN100)
Ciśnienie nominalne	PN63
Maks. ciśnienie robocze	63 bar (zależnie od temperatury – tabela)
Temperatura pracy	–25…+180 °C
Przyłącze	gwint wewnętrzny BSP
Konstrukcja	korpus 3-częściowy, pełny przelot
Uszczelnienie kuli	R-PTFE (15% włókna szklanego)
Media	woda, sprężone powietrze, media chemiczne i petrochemiczne

Cechy

- Korpus i końcówki ze staliwa kwasoodpornego CF8M, kula i trzpień AISI 316
- Pełny przelot – minimalne opory przepływu
- Siedziska R-PTFE – szczelne odcięcie i niski moment obrotowy
- Konstrukcja 3-częściowa – serwis i wymiana uszczelnień bez demontażu końcówek z rurociągu
- Rączka z blokadą położenia

Materiały

Nr	Część	Materiał
1	Korpus	staliwo kwasoodporne CF8M (1.4408)
2	Siedzisko	R-PTFE (15% włókna szklanego)
3	Kula	stal kwasoodporna AISI 316
4	Uszczelnienie korpusu	PTFE
5	Końcówka	staliwo kwasoodporne CF8M (1.4408)
6	Podkładka sprężysta	stal nierdzewna AISI 304
7	Nakrętka	stal nierdzewna AISI 304
8	Śruba	stal nierdzewna AISI 304
9	Trzpień	stal kwasoodporna AISI 316
10	Uszczelnienie	PTFE
11	Uszczelnienie trzpienia	PTFE
12	Nakrętka	stal nierdzewna AISI 304
13	Rączka	stal nierdzewna AISI 304
14	Podkładka sprężysta	stal nierdzewna AISI 304
15	Nakrętka	stal nierdzewna AISI 304
16	Blokada rączki	stal nierdzewna AISI 304
17	Pokrycie rączki	tworzywo sztuczne

Opis

Zawór kulowy 3-częściowy z gwintem wewnętrznym BSP przeznaczony do odcinania przepływu cieczy i gazów. Korpus wykonany jest ze staliwa kwasoodpornego CF8M, a kula i trzpień ze stali kwasoodpornej AISI 316, co zapewnia odporność na korozję w instalacjach chemicznych, petrochemicznych, wodnych i sprężonego powietrza. Siedziska z R-PTFE wzmocnionego włóknem szklanym zapewniają szczelne zamknięcie przy niskim momencie obrotowym; dopuszczalne ciśnienie zależy od wielkości zaworu i temperatury medium.

Wymiary i masa

Wielkość	DN	d [mm]	L [mm]	H [mm]	W [mm]	Moment [Nm]	Masa [kg]
1/4"	8	11	48	51	105	4	0,35
3/8"	10	12,5	48	51	105	4	0,34
1/2"	15	15	54	53	118	5	0,39
3/4"	20	20	73	60	118	8	0,73
1"	25	25	80	75	150	10	1,10
1¼"	32	32	90	80	150	14	1,60

Wielkość	DN	d [mm]	L [mm]	H [mm]	W [mm]	Moment [Nm]	Masa [kg]
1½"	40	38	102	88	182	18	2,52
2"	50	50	118	95	182	25	3,32
2½"	65	65	151	121	254	48	6,50
3"	80	76	182	135	254	75	11,00
4"	100	94	218	158	285	110	19,20

Dopuszczalne ciśnienie robocze [bar] w zależności od temperatury

T [°C]	–25…+20	38	80	100	120	150	180
1/4" – 1"	63	63	63	52	42	27	11
1¼" – 1½"	63	63	49	41	34	22	10
2" – 4"	63	57	43	36	30	20	9

Zastrzegamy sobie prawo do wprowadzania zmian technicznych bez powiadomienia.