ZASUWA KLINOWA KOŁNIERZOWA Z TRZPIENIEM NIEWZNOSZĄCYM

Typ SW111 | DN40 – DN600 | PN10

GTM PROCESS VALVES

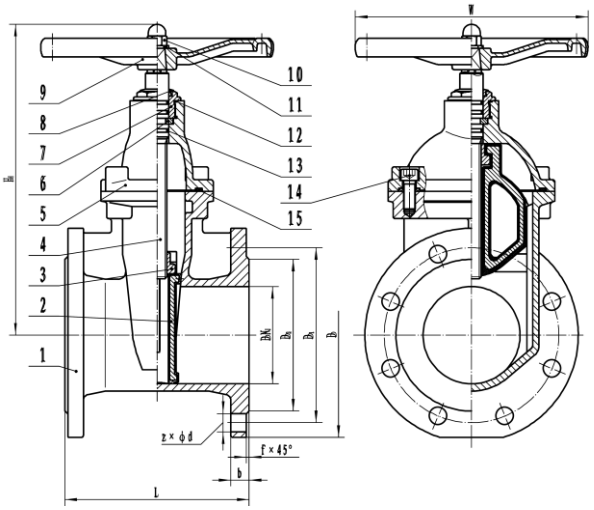

Parametry techniczne

Średnica nominalna	DN40 – DN600
Ciśnienie nominalne	PN10
Temperatura pracy	–10…+80 °C
Przyłącza	kołnierze PN-EN 1092-2, przylga B
Długość zabudowy	PN-EN 558, szereg 14
Materiał korpusu	żeliwo sferoidalne EN-GJS-500
Ciśnienie próbne	1,5 / 1,1 / 0,6 MPa (korpus / gniazdo / gaz)
Badania / zgodność	PN-EN 12266-1, PN-EN 10204, PED 2014/68/UE

Materiały

Nr	Część	Materiał
1	Korpus	żeliwo sferoidalne EN-GJS-500
2	Klin	żeliwo sferoidalne EN-GJS-500 + EPDM
3	Nakrętka trzpienia	mosiądz
4	Trzpień	AISI 420
5	Pokrywa	żeliwo sferoidalne EN-GJS-500
6	Pierścień	mosiądz
7	Tuleja gwintowana	mosiądz
8	Kaptur ochronny	NBR
9	Kółko ręczne	żeliwo sferoidalne EN-GJS-500
10	Nakrętka	stal C25
11	Podkładka	stal C25
12	O-ring	NBR
13	O-ring	NBR
14	Śruba	stal C35
15	Uszczelka pokrywy	NBR

Cechy

- Trzpień niewznoszący – mała wysokość zabudowy
- Klin z żeliwa sferoidalnego EN-GJS-500 w całości pokryty EPDM – szczelność „pęcherzykowa”
- Uszczelnienie trzpienia o-ringami NBR – bezobsługowe
- Kołnierze PN-EN 1092-2 PN10, długość zabudowy PN-EN 558 szereg 14 (krótka)

Opis

Zasuwa klinowa kołnierzowa PN10 z trzpieniem niewznoszącym i klinem gumowanym, przeznaczona do wody, powietrza i innych neutralnych mediów w temperaturze od –10 °C do +80 °C, m.in. w sieciach wodociągowych, instalacjach przemysłowych i przeciwpożarowych. Zasuwa pracuje wyłącznie w pozycji pełnego otwarcia lub zamknięcia; montaż na rurociągach poziomych i pionowych, kierunek przepływu dowolny.

Wymiary i masa

DN	D [mm]	D1 [mm]	D2 [mm]	b [mm]	f [mm]	n × Ød	L [mm]	H [mm]	Masa [kg]
40	150	110	84	19	3	4 × Ø19	140	190	7
50	165	125	99	19	3	4 × Ø19	150	206	9
65	185	145	118	19	3	4 × Ø19	170	232	12
80	200	160	132	19	3	8 × Ø19	180	264	13
100	220	180	156	19	3	8 × Ø19	190	320	20
125	250	210	184	19	3	8 × Ø19	200	362	27
150	285	240	211	19	3	8 × Ø23	210	408	36
200	340	295	266	21	3	8 × Ø23	230	509	52
250	395	350	319	23	3	12 × Ø23	250	599	79
300	445	400	370	24	4	12 × Ø23	270	694	107
350	505	460	429	26	4	16 × Ø23	290	810	180
400	565	515	480	28	4	16 × Ø28	310	890	230
500	670	620	582	26	4	20 × Ø28	350	1125	389
600	780	725	682	28	5	20 × Ø31	390	1290	593

Zastrzegamy sobie prawo do wprowadzania zmian technicznych bez powiadomienia.