ZASUWA KLINOWA KOŁNIERZOWA Z TRZPIENIEM NIEWZNOSZĄCYM

Typ SW112 | DN700 – DN1200 | PN10 / PN16

GTM PROCESS VALVES

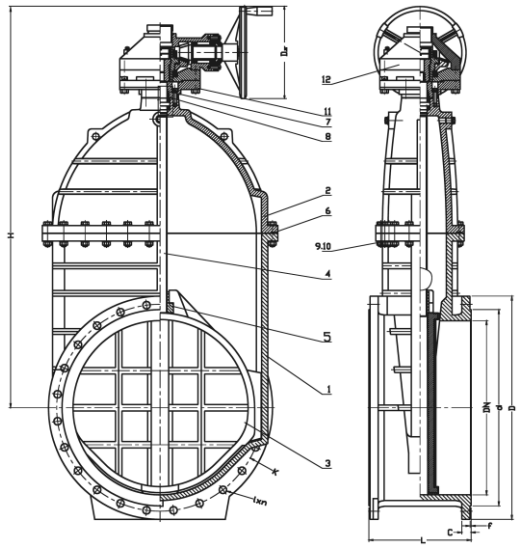

Parametry techniczne

Średnica nominalna	DN700 – DN1200
Ciśnienie nominalne	PN10 / PN16
Temperatura pracy	–10…+70 °C
Przyłącza	kołnierze PN-EN 1092-2, przylga B
Długość zabudowy	PN-EN 558, szereg 15
Materiał korpusu	żeliwo sferoidalne EN-GJS-400-15
Napęd	przekładnia ręczna
Ciśnienie próbne	PN10: 1,5 / 1,1 MPa; PN16: 2,4 / 1,76 MPa (korpus / gniazdo)
Ochrona antykorozyjna	powłoka epoksydowa min. 250 µm wg PN-EN 14901
Badania / zgodność	PN-EN 1074-1, PN-EN 1074-2, PN-EN 12266-1, PN-EN 10204, PED 2014/68/UE

Materiały

Nr	Część	Materiał
1	Korpus	żeliwo sferoidalne EN-GJS-400-15
2	Pokrywa	żeliwo sferoidalne EN-GJS-400-15
3	Klin	żeliwo sferoidalne EN-GJS-400-15 + EPDM
4	Trzpień	stal nierdzewna
5	Nakrętka trzpienia	mosiądz
6	Uszczelka pokrywy	EPDM
7, 8	Uszczelnienie	EPDM
9, 10	Śruby pokrywy	stal nierdzewna
11	Łącznik	żeliwo sferoidalne
12	Przekładnia	ręczna

Cechy

- Pełny przelot bez gniazda
- Klin w całości pokryty EPDM
- Trzpień ze stali nierdzewnej, łożyskowany
- Uszczelnienie trzpienia o-ringami
- Przekładnia ręczna lub napęd elektryczny

Opis

Zasuwa klinowa kołnierzowa z trzpieniem niewznoszącym, klinem gumowanym i przekładnią ręczną, w wersji długiej, do wody, ścieków i innych neutralnych cieczy w temperaturze od –10 °C do +70 °C. Korpus i klin z żeliwa sferoidalnego, powłoka epoksydowa. Kołnierze PN10 lub PN16. Zasuwa pracuje w pozycji pełnego otwarcia lub zamknięcia.

Wymiary i masa

DN	L [mm]	H [mm]	D [mm]	D1 [mm]	D2 [mm]	b [mm]	n × Ød	Liczba obrotów	Ø kółka [mm]	Masa [kg]
700	900	1687	895 / 910	840	794	40	24 × Ø31 / 24 × Ø37	52	520	1030
800	1000	1855	1015 / 1025	950	901	43	24 × Ø34 / 24 × Ø40	52	520	1380
900	1100	2018	1115 / 1125	1050	1001	47	28 × Ø34 / 28 × Ø40	58	520	2040
1000	1200	2334	1230 / 1255	1160 / 1170	1112	50	28 × Ø37 / 28 × Ø43	65	600	3600
1200	1400	2757	1455 / 1485	1380 / 1390	1328	57	32 × Ø41 / 32 × Ø49	78	600	4900

Wartości „PN10 / PN16" podano tam, gdzie wymiary kołnierzy różnią się dla obu ciśnień.

Zastrzegamy sobie prawo do wprowadzania zmian technicznych bez powiadomienia.