ZASUWA KLINOWA KOŁNIERZOWA Z TRZPIENIEM NIEWZNOSZĄCYM

Typ SW112 | DN50 – DN500 | PN10 / PN16

GTM PROCESS VALVES

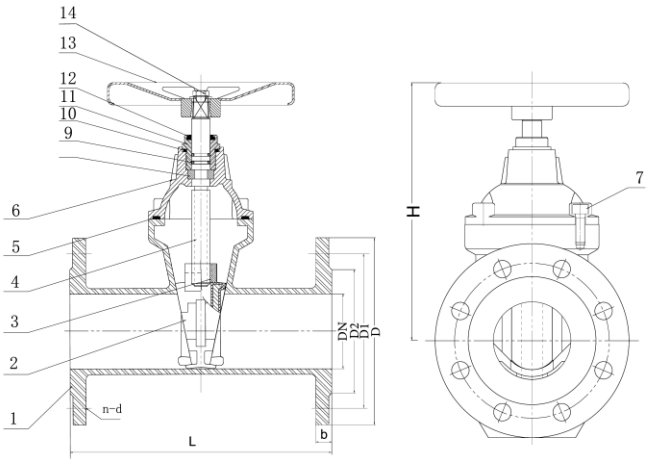

Parametry techniczne

Średnica nominalna	DN50 – DN500
Ciśnienie nominalne	PN10 / PN16
Temperatura pracy	–10…+80 °C
Przyłącza	kołnierze PN-EN 1092-2, przylga B
Długość zabudowy	PN-EN 558, szereg 15
Materiał korpusu	żeliwo sferoidalne EN-GJS-500
Ciśnienie próbne	PN10: 1,5 / 1,1 / 0,6 MPa; PN16: 2,4 / 1,76 / 0,6 MPa (korpus / gniazdo / gaz)
Uszczelnienie	klin gumowany EPDM
Badania / zgodność	PN-EN 12266-1, PN-EN 10204, PED 2014/68/UE

Materiały

Nr	Część	Materiał
1	Korpus	żeliwo sferoidalne EN-GJS-500
2	Klin	żeliwo sferoidalne EN-GJS-500 + EPDM
3	Nakrętka trzpienia	mosiądz
4	Trzpień	AISI 420
5	Uszczelka	EPDM
6	Pokrywa	żeliwo sferoidalne EN-GJS-500
7	Śruba	AISI 304
8	Pierścień	mosiądz
9	O-ring	EPDM
10	Uszczelka	PTFE
11	Nakrętka	mosiądz
12	Kaptur ochronny	EPDM
13	Kółko ręczne	żeliwo sferoidalne EN-GJS-500
14	Śruba	AISI 304

Cechy

- Trzpień niewznoszący – mała wysokość zabudowy
- Klin z żeliwa sferoidalnego EN-GJS-500 pokryty EPDM – szczelność „pęcherzykowa”
- Śruby pokrywy ze stali nierdzewnej AISI 304, uszczelnienia EPDM / PTFE
- Kołnierze PN-EN 1092-2 PN10 lub PN16, długość zabudowy PN-EN 558 szereg 15 (długa)

Opis

Zasuwa klinowa kołnierzowa z trzpieniem niewznoszącym i klinem gumowanym w wersji długiej, przeznaczona do wody, powietrza i innych neutralnych mediów w temperaturze od –10 °C do +80 °C, m.in. w sieciach wodociągowych i instalacjach przemysłowych. Wykonywana z kołnierzami PN10 lub PN16. Zasuwa pracuje wyłącznie w pozycji pełnego otwarcia lub zamknięcia; montaż na rurociągach poziomych i pionowych, kierunek przepływu dowolny.

Wymiary i masa

DN	L [mm]	H [mm]	D [mm]	D1 [mm]	D2 [mm]	b [mm]	n × Ød	Masa [kg]
50	250	215	165	125	99	17	4 × Ø19	10,8
65	270	245	185	145	118	17	4 × Ø19	14,0
80	280	285	200	160	132	17	8 × Ø19	15,4
100	300	320	220	180	156	19	8 × Ø19	24
125	325	360	250	210	184	19	8 × Ø19	32
150	350	415	285	240	211	19	8 × Ø23	43
200	400	500	340	295	266	22	8 × Ø23 / 12 × Ø23	70
250	450	560	395 / 405	350 / 355	319	26 / 23	12 × Ø23 / 12 × Ø28	105
300	500	670	445 / 460	400 / 410	370	26	12 × Ø23 / 12 × Ø28	143
350	550	750	505 / 520	460 / 470	429	26 / 28	16 × Ø23 / 16 × Ø28	240
400	600	875	565 / 580	515 / 525	480	26 / 30	16 × Ø28 / 16 × Ø31	307
450	650	950	615 / 640	565 / 585	530 / 548	28 / 30	20 × Ø28 / 20 × Ø31	480
500	700	1020	670 / 715	620 / 650	582 / 609	28 / 32	20 × Ø28 / 20 × Ø34	560

Wartości „PN10 / PN16” podano tam, gdzie wymiary kołnierzy różnią się dla obu ciśnień.

Zastrzegamy sobie prawo do wprowadzania zmian technicznych bez powiadomienia.