# ZAWÓR KULOWY TRÓJDROGOWY GWINTOWANY

## Typ TBTB131T / TBTB131L | 1/4" – 2" | PN63

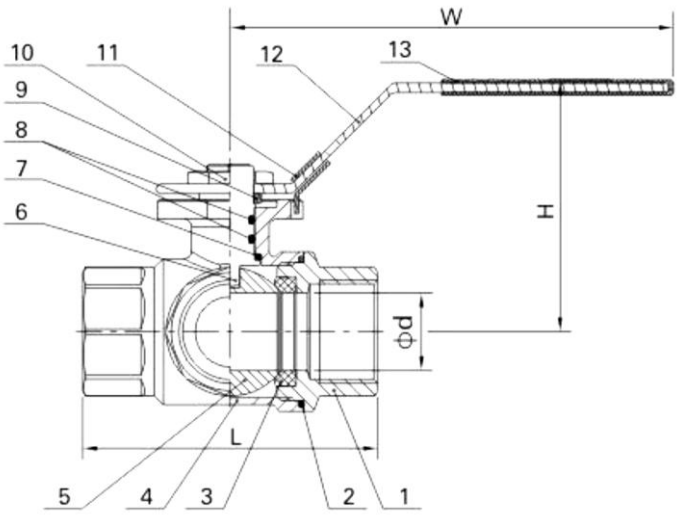


## Parametry techniczne

| | |
|---|---|
| Wielkość | 1/4" – 2" (DN8 – DN50) |
| Ciśnienie nominalne | PN63 |
| Wykonanie | TBTB131T – przelot T, TBTB131L – przelot L |
| Maks. ciśnienie robocze | 63 bar (zależnie od temperatury – tabela) |
| Temperatura pracy | −25…+180 °C |
| Przyłącze | gwint wewnętrzny BSP |
| Konstrukcja | korpus z pokrywą, lekka budowa, niski moment obrotowy |
| Uszczelnienie kuli | R-PTFE |
| Przyłącze napędu | ISO 5211 (F03 / F05) |
| Media | woda, sprężone powietrze, media chemiczne i petrochemiczne |

## Cechy

- Trzy przyłącza w jednym zaworze – rozdział, mieszanie lub przełączanie przepływu
- Kula z przelotem T (TBTB131T) lub L (TBTB131L)
- Korpus i pokrywa ze staliwa kwasoodpornego CF8M, kula i trzpień AISI 316
- Lekka konstrukcja i niski moment obrotowy – mniejsze napędy
- Płyta montażowa ISO 5211 – bezpośredni montaż napędu
- Trzpień zabezpieczony przed wydmuchem, z podwójnym O-ringiem FKM

## Materiały

| Nr | Część | Materiał |
|---|---|---|
| 1 | Pokrywa | staliwo kwasoodporne CF8M (1.4408) |
| 2 | Uszczelka korpusu | PTFE |
| 3 | Siedzisko kuli (2 szt.) | R-PTFE |
| 4 | Korpus | staliwo kwasoodporne CF8M (1.4408) |
| 5 | Kula | stal kwasoodporna F316 (AISI 316) |
| 6 | Trzpień | stal kwasoodporna AISI 316 |
| 7 | Podkładka oporowa | PTFE |
| 8 | O-ring (2 szt.) | FKM |
| 9 | Podkładka | stal nierdzewna AISI 304 |
| 10 | Nakrętka | stal nierdzewna AISI 304 |
| 11 | Blokada | stal nierdzewna AISI 304 |
| 12 | Rączka | stal nierdzewna AISI 304 |
| 13 | Osłona rączki | tworzywo sztuczne |
| 14 | Kołek ogranicznika | stal nierdzewna AISI 304 |
| 15 | Płytka | stal nierdzewna AISI 304 |
| 16 | Nakrętka | stal nierdzewna AISI 304 |

## Opis

Trójdrogowy zawór kulowy z przyłączami gwintowanymi przeznaczony do rozdziału, mieszania i przełączania przepływu cieczy i gazów w instalacjach wodnych, sprężonego powietrza, chemicznych i petrochemicznych, w temperaturze od −25 °C do +180 °C. Zawór wykonywany jest w dwóch odmianach: TBTB131T z kulą o przelocie T oraz TBTB131L z kulą o przelocie L – układ połączeń przyłączy w poszczególnych położeniach kuli pokazano na schemacie. Korpus i pokrywa wykonane są ze staliwa kwasoodpornego CF8M (1.4408), a kula i trzpień ze stali kwasoodpornej AISI 316. Lekka konstrukcja i niski moment obrotowy pozwalają stosować małe napędy, które montuje się bezpośrednio na płycie ISO 5211. Siedziska z R-PTFE zapewniają szczelne zamknięcie, a trzpień zabezpieczony przed wydmuchem uszczelniony jest podwójnym O-ringiem FKM. Dopuszczalne ciśnienie zależy od temperatury medium.

Zastrzegamy sobie prawo do wprowadzania zmian technicznych bez powiadomienia.

# ZAWÓR KULOWY TRÓJDROGOWY GWINTOWANY

## Typ TBTB131T / TBTB131L | 1/4" – 2" | PN63

GTM PROCESS VALVES

### Przekrój i płyta montażowa ISO 5211

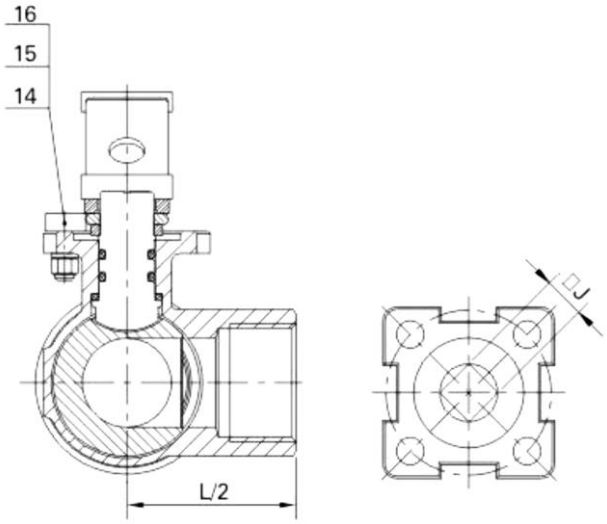


### Położenia kuli – przelot L i T

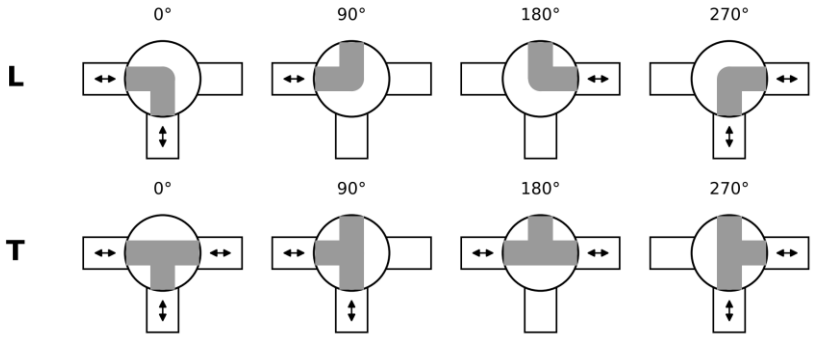


### Wymiary i masa

| Wielkość | DN | d [mm] | L [mm] | H [mm] | W [mm] | J [mm] | ISO 5211 | Moment [Nm] | Masa [kg] |
|---|---|---|---|---|---|---|---|---|---|
| 1/4" | 8 | 9 | 63 | 60 | 130 | 9 | F03 | 5 | 0,48 |
| 3/8" | 10 | 11,5 | 63 | 60 | 130 | 9 | F03 | 5 | 0,45 |
| 1/2" | 15 | 15 | 63 | 60 | 130 | 9 | F03 | 5 | 0,35 |
| 3/4" | 20 | 20 | 76 | 60 | 130 | 9 | F03 | 8 | 0,42 |
| 1" | 25 | 25 | 87 | 68 | 130 | 9 | F03 | 10 | 0,70 |
| 1¼" | 32 | 30 | 100 | 73 | 130 | 9 | F03 | 12 | 0,95 |
| 1½" | 40 | 37 | 118 | 85 | 161 | 11 | F05 | 14 | 1,25 |
| 2" | 50 | 49 | 136 | 95 | 161 | 11 | F05 | 18 | 2,75 |

### Dopuszczalne ciśnienie robocze [bar] w zależności od temperatury

| T [°C] | –25...+38 | 80 | 100 | 120 | 150 | 180 |
|---|---|---|---|---|---|---|
| 1/4" – 2" | 63 | 46 | 39 | 31 | 19 | 7 |

Zastrzegamy sobie prawo do wprowadzania zmian technicznych bez powiadomienia.